CABINE DE DISTRIBUIÇÃO TIPO PEDESTAL DE MÉDIA TENSÃO

ELOS
REDE SUBTERRÂNEA

ECDP 24 kV ou ECDP 36 kV

Edição: MAR 08

As Cabines de Distribuição tipo Pedestal ECDP são usadas em redes subterrâneas de média tensão para derivar e conectar várias linhas de transmissão com cabos blindados. As ligações são do tipo desconectáveis que oferecem uma rápida e prática conexão elétrica dos ramais, além de proporcionar alta segurança para o sistema.

Fabricada em chapa de aço inoxidável as cabines ECDP resistem às mais diversas condições climáticas e suportabilidade mecânica, podendo ser usado em centros urbanos, rurais, indústria ou condomínios.

As conexões elétricas que asseguram a alta confiabilidade ao sistema elétrico são do tipo desconectáveis conforme norma EN 50180 com buchas de passagem formato "C" para correntes de até 630 A e tensão de 24kV ou 36 kV e que permitem sua submersibilidade, bem como a norma das buchas ANSI conforme pedido.

Atendendo às mais rígidas normas internacionais o ECDP dispõe de um indicador de presença de tensão do tipo capacitivo que independe de tensão auxiliar para seu funcionamento.

As cabines ECDP são disponíveis em três tamanhos dependendo do número de derivações que se deseja conectar.

SEGURO

COMPACTO

PRÁTICO

FÁCIL MANUSEIO

FLEXÍVEL

SEM MANUTENÇÃO

SUBMERSÍVEL

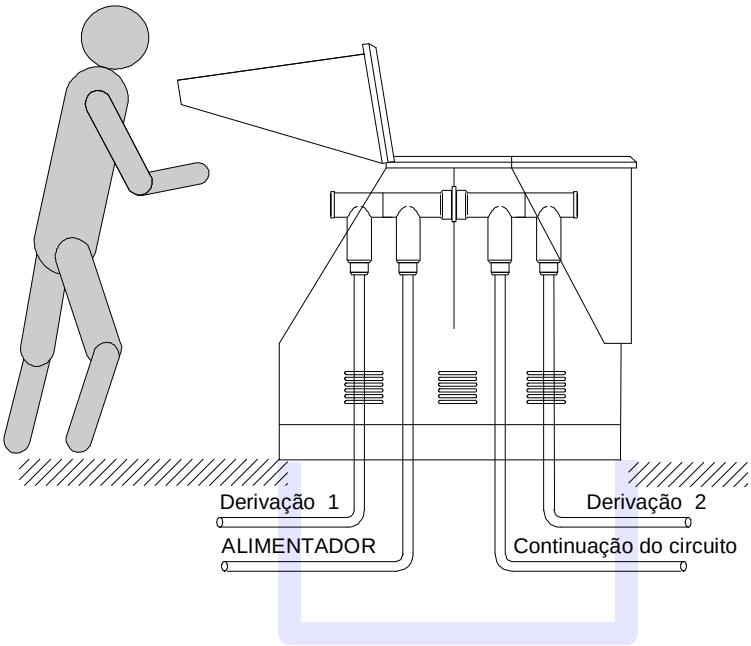

DADOS TÉCNICOS

- Tensão (*)	24 kV	36 kV
- Corrente	630 A	
- Nº de conexões	4, 6 ou 8	
- Buchas e terminações	EN50180 ou ANSI	
- Tensão aplicada 60 Hz 5 min. (*)	57 kV	81 kV
- Tensão aplicada DC 15 min. (*)	76 kV	108 kV
- Tensão de impulso (*)	125 kV	170 kV
- Grau de proteção	IP 65	
- Dimensões	veja FIG. 1	

(*) Os valores dependem das terminações desconectável utilizadas conforme norma

ELOS Eletrotécnica Ltda.
Av. das Torres, 2601A
83.005-450 São José dos Pinhais (CURITIBA) PR - BRASIL
FON: (41) 3383 9290 FAX: (41) 3383 1962
INTERNET: www.elos.com.br E-MAIL: elos@elos.com.br

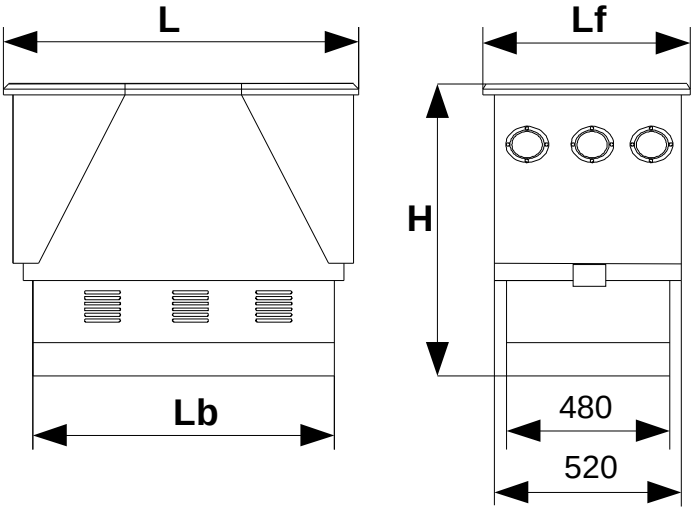

Tamanho	L	Lb	Lf	H	Número de conexões
ECDP- 4	760	640	600	1020	4
ECDP- 6	1160	1040	610	1030	6
ECDP- 8 (*)	1360	1280	610	1030	8

(*) sob consulta

As Cabines ECDP são disponíveis em três tamanhos, dependendo da quantidade de derivações a serem realizadas.

A montagem pode ser feita diretamente no piso do calçamento ou numa base de concreto préviamente preparada para a fixação da cabine e o alojamento inferior dos cabos.

TERMINAÇÕES DESCONECTÁVEIS

As terminações desconectáveis são apropriadas para conexão rápida e segura e são muito usadas em redes subterrâneas. Em função das medidas compactas da cabine ECDP, recomenda-se usar terminações desconectáveis do tipo macho – fêmea como representado na figura abaixo. A conexão se faz diretamente através de fixação por parafuso na bucha de passagem que dispões de um sistema de detecção capacitiva de tensão.

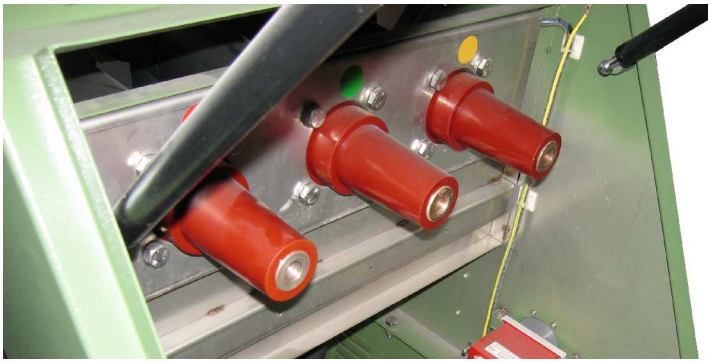

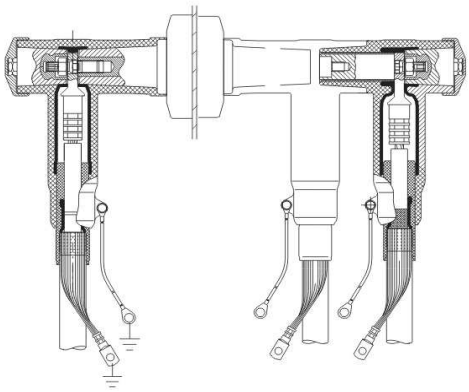

ELOS Eletrotécnica Ltda.
Av. das Torres, 2601A
83.005-450 São José dos Pinhais (CURITIBA) PR - BRASIL
FON: (0XX41) 3383 9290 FAX: (0XX41) 3383 1962
INTERNET: www.elos.com.br E-MAIL: elos@elos.com.br